Revize / Rev.	Datum / Date	Změny / Modifications	Vypracoval / Created	Kontroloval / Checked	Schválil / Approved
F	25.08.2009	Vydání šesté / Sixth Issue	ING. ŽUFNÍČEK	ING. PROKOP	ING.ARCH.MAREŠ
E	24.07.2009	Vydání páté / Fifth Issue	ING. ŽUFNÍČEK	ING. PROKOP	ING.ARCH.MAREŠ
D	27.03.2009	Vydání čtvrté / Fourth Issue	ING. ŽUFNÍČEK	POSPÍŠILOVÁ	ING.ARCH.MAREŠ
C	11.03.2009	Vydání třetí / Third Issue	ING. ŽUFNÍČEK	POSPÍŠILOVÁ	ING.ARCH.MAREŠ
B	20.02.2009	Vydání druhé / Second Issue	ING. ŽUFNÍČEK	POSPÍŠILOVÁ	ING.ARCH.MAREŠ
A	13.8.2008	Vydání první / First issue	ING. ŽUFNÍČEK	POSPÍŠILOVÁ	ING.ARCH.MAREŠ

SAKO BRNO

Uživatel / Employer

SAKO Brno, a.s.
Jedovnická 2
628 00 BRNO
Česká Republika

STAVBA / PROJEKT : ODPADOVÉ HOSPODÁŘSTVÍ BRNO

CONSTRUCTION SITE / PROJECT : WASTE MANAGEMENT BRNO

PROJEKTOVÁ DOKUMENTACE : PRO PROVEDENÍ STAVBY

DESIGN STAGE : FOR CONSTRUCTION

Stavební objekt / Civil unit

SO 103/1- Hala odškvárování - úpravy

SO 103/1- Slag separation hall- reconstruction

Profesní část / Discipline

1.1 Architektonicko stavební řešení

1.1 Architectural and civil design

Název dokumentu / Title of document

VÝPIS ZÁMEČNICKÝCH VÝROBKŮ

LIST OF LOCKSMITH PRODUCTS

Vydavatel / Issuer

CNIM

18, rue Grange Dame Rose
78457 VELIZY VILLACOUBLAY Cedex
FRANCE

Inženýr / Engineer

TENZA, a.s.
Svatopetrská 7
617 00 BRNO
Česká republika

Dodavatel stavební části / Civil part supplier

CONSISTERA
Čechyňská 14a
602 00 Brno
Česká republika

Konsorcium / Consortium

CNIM
18, rue Grange Dame Rose
78457 VELIZY VILLACOUBLAY Cedex
France

SIEMENS S.R.O.
Evropská 33q
160 00 PRAHA 6
Česká republika

Zpracovatel dokumentace/ Author of documentation

TKB engineers&contractors
KOVOPROJEKTA BRNO a. s.

Šumavská 416/15
602 00 Brno
Česká republika

Tento dokument je vlastnictvím společnosti CNIM. Nesmí být rozmnožován, šířen anebo zveřejňován bez předchozího písemného souhlasu CNIM.
This document is property of CNIM it cannot be used reproduced transmitted and / or disclosed without the prior written permission of CNIM.

Ke schválení / For approval ☐ K vytvoření / For construction ☒ K provedení / As built ☐

Formát / Format: A4 Měřítko / Scale: bez měřítka / without scale

Strana / Page:	Dokument č. / N° document:	Revize / Revision:	Statut/ Statute
1/11	4048 20 02 20 / KO G 1319	F	BPE

VÝPIS ZÁMEČNICKÝCH VÝROBKŮ
LIST OF LOCKSMITH PRODUCTS

INVESTOR	SAKO BRNO a.s.	ZAK. CISLO 8766 3395-1-610-000-001-0	KÓDOVÉ ZNAČENÍ 4048 2002 20/KO G 1319 F
AKCE-OBJEKT	ODPADOVÉ HOSPODÁŘSTVÍ BRNO SO 103/1 Hala odškvárování úpravy / SO 103/1 Slag separation hall – reconstruction		LIST Č. 1

OZNAČENÍ NAME	SCHEMA VÝROBKU PRODUCT SCHEME	POPIS POLOŽKY ITEM DESCRIPTION	ROZMĚR DIMENSION [mm, mm2]	ČÍSLO VÝKRESU POSITION	CELKEM JEDNOTEK UNITS TOTAL [KS]	Z TOHO JEDNOTEK V PODLAŽÍ 1.NP	2.NP				POZNÁMKA MARK
1/Z	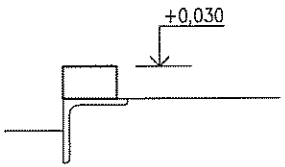	OCHRANNÝ PROFIL U VRAT PŘIVAŘENO KE STÁVAJÍCÍMU PROFILU. PO OSAZENÍ OPATŘIT NÁTĚREM 1x ZÁKLADNÍ, 2x VRCHNÍ EMAIL									
2/Z	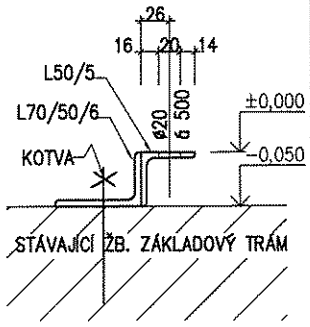	OCHRANNÝ PRVEK U VRAT Z VÁLCOVANÝCH PROFILŮ. POMOCÍ MECHANICKÝCH ČI CHEMICKÝCH KOTEV PŘIKOTVENO KE STÁVAJÍCÍMU ZÁKLADOVÉMU PASU. PRVEK UMÍSTIT PŘED PROVEDENÍM PODLAH A VENKOVNÍ PLOCHY.	32,13KG		3	3	0				PO OSAZENÍ OPATŘIT NÁTĚREM 1X ZÁKLADNÍ, 2X VRCHNÍ EMAIL
3/Z	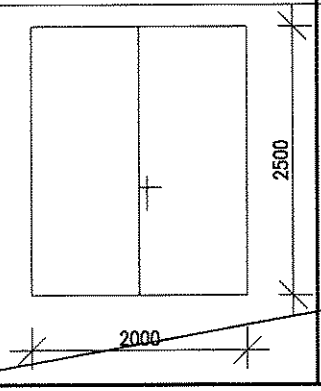	OCELOVÁ DVOUKŘÍDLOVÁ VNITŘNÍ VRATA PRAVÁ 2000/2500, VRATA BUDOU DODÁNA V KOMPLETIZOVANÉM PROVEDENÍ, VČETNĚ ÚHELNÍKOVÉ ZÁRUBNĚ, KOVÁNÍ KLIKA/KLIKA, BEZPEČNOSTNÍ VLOŽKY FAB A STAVĚČE KŘÍDEL BUDE OSAZENO DO OCELOVÉ KONSTRUKCE	2000/2500	3.1.02 denox	1	1	0				VENKOVNÍ BARVA RAL 9018 (ŠEDÁ) VNITŘNÍ BARVA RAL 7038 (ACHÁTOVĚ ŠEDÁ)

NÁZEV DESCRIPTION	KG/BM	BM	KS	
50/30	11,78	3,5	2	82.46
SOUČET				82.46

NÁZEV DESCRIPTION	KG/BM	BM	KS	KG
L50/5	3,77	3,50	1	13.20 KG
L70/50/6	5,41	3,50	1	18.94 KG
SOUČET				32.13 KG

NÁZEV DESCRIPTION	KG/BM	BM	KS	KG
L50/5	3,77	0,90	1	3.39 KG
L70/50/6	5,41	0,90	1	4.87 KG
SOUČET				8.26 KG

8,26KG 2 2 0

VÝPIS ZÁMEČNICKÝCH VÝROBKŮ

INVESTOR	SAKO BRNO a.s.	ZAK. ČÍSLO 8766 3395-1-610-000-001-0	KÓDOVÉ ZNAČENÍ 4048 2002 20/KO G 1319 F
AKCE-OBJEKT	ODPADOVÉ HOSPODÁŘSTVÍ BRNO SO 103/1 Hala odškvarování úpravy / SO 103/1 Slag separation hall – reconstruction		LIST Č. 2

POR. ČÍS.	SCHEMA VÝROBKU	POPIS POLOŽKY	ROZMĚR [mm, mm2]	ČÍSLO VÝKRESU	CELKEM JEDNOTIEK [KS]	Z TOHO JEDNOTEK V PODLAŽÍ 1.NP	2.NP				POZNÁMKA
4/Z	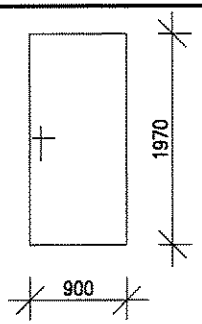	OCELOVÉ JEDNOŘÍDLOVÉ DVEŘE VNITŘNÍ PRAVÉ 900/1970 S POŽÁRNÍ ODOLNOSTÍ EW 15 DP1 – C VRATA BUDOU DODÁNA V KOMPLETIZOVANÉM PROVEDENÍ, VČETNĚ ÚHELNÍKOVÉ ZÁRUBNĚ, KOVÁNÍ KLIKA/KOULE, BEZPEČNOSTNÍ VLOŽKY FAB BUDE OSAZENO DO STÁVAJÍCÍ OCELOVÉ KONSTRUKCE	900/1970	3.1.02 denox	1	1	0				VENKOVNÍ BARVA RAL 9018 (ŠEDÁ) VNITŘNÍ BARVA RAL 7038 (ACHÁTOVĚ ŠEDÁ)
5/Z	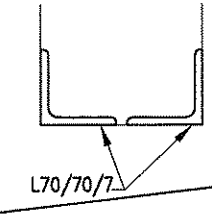	PŘEKLAD NAD VĚTRACÍM OTVOREM Z VÁLCOVANÉHO PROFILU L70/70/7 NÁZEV DESCRIPTION | KG/BM | BM | KS | 170/70/7 | 7,39 | 1,1 | 2 | 16.26 SOUČET | | | | 16.26	16,26kg	3.1.02 denox	2	2	0				
6/Z	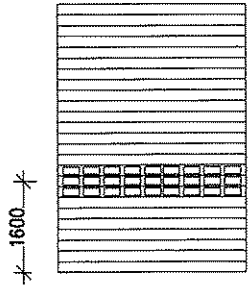	ROLOVACÍ VRATA DO OTVORU 3500/5000, HLINÍKOVÁ ZATEPLENÁ S PRŮHLEDY VRATA BUDOU DODÁNA V KOMPLETIZOVANÉM PROVEDENÍ, S BEZPEČNOSTNÍ LIŠTOU. ELEKTRICKY OVLÁDANÉ (TLAČÍTKA NAHORU/DOLU/STOP), S MOŽNOSTÍ RUČNÍHO OTEVŘENÍ V PŘÍPADĚ VÝPADKU PROUDU OSAZENÁ DO POMOCNÉ OCELOVÉ KONSTRUKCE OVLÁDÁNÍ Z VENOVNÍ I Z VNITŘNÍ STRANY	3500/5000	H/1-2 K/1-2 K/3-4	3	3	0				VENKOVNÍ BARVA RAL 5017 (MODRÁ) VNITŘNÍ BARVA RAL 7038 (ACHÁTOVĚ ŠEDÁ)
7/Z	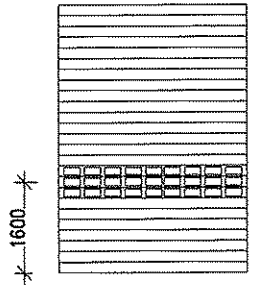	ROLOVACÍ VRATA DO OTVORU 3500/5000, HLINÍKOVÁ ZATEPLENÁ S PRŮHLEDY VRATA BUDOU DODÁNA V KOMPLETIZOVANÉM PROVEDENÍ, S BEZPEČNOSTNÍ LIŠTOU. ELEKTRICKY OVLÁDANÉ (TLAČÍTKA NAHORU/DOLU/STOP), S MOŽNOSTÍ RUČNÍHO OTEVŘENÍ V PŘÍPADĚ VÝPADKU PROUDU OSAZENÁ DO POMOCNÉ OCELOVÉ KONSTRUKCE OVLÁDÁNÍ Z VENOVNÍ I Z VNITŘNÍ STRANY MCHANIZMUS VRAT (NAVÍJECÍ BUBEN, VODÍCÍ KOLEJNICE) BUDE Z VENKOVNÍ STRANY. SOUČÁSTÍ DODÁVKY BUDE I VENKOVNÍ KRYT MECHANIZMU	3500/5000	H/2-3	1	1	0				VENKOVNÍ BARVA RAL 5017 (MODRÁ) VNITŘNÍ BARVA RAL 7038 (ACHÁTOVĚ ŠEDÁ)

VÝPIS ZÁMEČNICKÝCH VÝROBKŮ

INVESTOR	SAKO BRNO a.s.	ZAK. ČÍSLO 8766 3395-1-610-000-001-0	KÓDOVÉ ZNAČENÍ 4048 2002 20/KO G 1319 F
AKCE-OBJEKT	ODPADOVÉ HOSPODÁŘSTVÍ BRNO SO 103/1 Hala odškvárování úpravy / SO 103/1 Slag separation hall – reconstruction		LIST Č. 3

POR. ČÍS.	SCHEMA VÝROBKU	POPIS POLOŽKY	ROZMĚR [mm, mm2]	ČÍSLO VÝKRESU	CELKEM JEDNOTIEK [KS]	Z TOHO JEDNOTEK V PODLAŽÍ 1.NP	2.NP				POZNÁMKA
8/Z	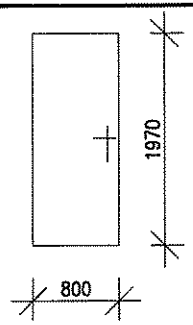	OCELOVÉ, JEDNOKŘÍDLOVÉ, VNĚJŠÍ DVEŘE 800/1970, OTEVÍRAVÉ, PLNÉ, ZATEPLENÉ, LEVÉ, S DORAZEM U PRAHU. ZE SPODNÍ STRANY KARTÁČOVÁ LIŠTA DVEŘE BUDOU DODÁNY V KOMPLETIZOVANÉM PROVEDENÍ VČETNĚ ÚHELNÍKOVÉ ZÁRUBNĚ BUDOU OSAZENY DO POMOCNÉ OCELOVÉ KONSTRUKCE KOVÁNÍ-KOULE /KLIKA, ZÁMEK FAB SOUČINITEL PROSTUPU TEPLA:MAX. 2,0 W/m2K	800/1970	H/1-2 K/1-2	2	2	0				VENKOVNÍ BARVA RAL 5017 (MODRÁ) VNITŘNÍ BARVA RAL 7038 (ACHÁTOVĚ ŠEDÁ)
9/Z		ZPĚTNÁ MONTÁŽ OCELOVÉHO ŽEBŘÍKU PRO VÝSTUP NA PLOŠINU +5,400	1	H/7	1	1	0				
10/Z	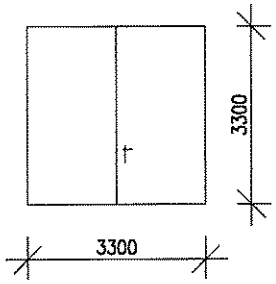	OCELOVÉ, DVOUKŘÍDLOVÉ, VNĚJŠÍ DVEŘE 3500/3300, S POŽÁRNÍ ODOLNOSTÍ EI 15 DP1 – C, OTEVÍRAVÉ, PLNÉ, ZATEPLENÉ, PRAVÉ, S DORAZEM U PRAHU. ZE SPODNÍ STRANY KARTÁČOVÁ LIŠTA DVEŘE BUDOU DODÁNY V KOMPLETIZOVANÉM PROVEDENÍ VČETNĚ ÚHELNÍKOVÉ ZÁRUBNĚ, SAMOZAVÍRAČE A KOORDINÁTORU UZAVŘENÍ BUDOU OSAZENY DO POMOCNÉ OCELOVÉ KONSTRUKCE KOVÁNÍ-KOULE /KLIKA, ZÁMEK FAB, STAVĚČ KŘÍDEL SOUČINITEL PROSTUPU TEPLA:MAX. 2,0 W/M2K	3500/3300	H/4-5	1	1	0				VENKOVNÍ BARVA RAL 5017 (MODRÁ) VNITŘNÍ BARVA RAL 7038 (ACHÁTOVĚ ŠEDÁ)
11/Z	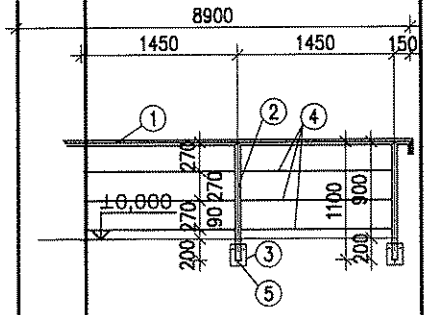	OCELOVÉ ZÁBRADLÍ Z TRUBEK ø51/3,5MM, VÝŠKY 900 MM, CELKOVÁ DÁLKA 9200MM, KOTVENO POMOCÍ MECHANICKÝCH ČI CHEMICKÝCH KOTEV Z BOKU STÁVAJÍCÍ ŽELEZOBETONOVÉ STĚNY. NÁTĚR 1xZÁKLADNÍ + 2xVRCHNÍ ŽLUTÁ		H/7	1	1	0				

OZN	NÁZEV DESCRIPTION	KG/BM	BM	KS	
1	MADLO TR Ø51/3,5	4,10	9,5	1	38.95
2	SLOUPEK TR Ø51/3,5	4,10	1,1	6	27.06
3	KOTEVNÍ PLECH P10	11,78	0,2	6	14.14
4	VÝPLŇ ø15MM	1,76	1,5	6	15.31
5	KOTVA M12			18	
	SOUČET				95.46

VÝPIS ZÁMEČNICKÝCH VÝROBKŮ

INVESTOR	SAKO BRNO a.s.	ZAK. ČÍSLO 8766 3395-1-610-000-001-0	KÓDOVÉ ZNAČENÍ 4048 2002 20/KO G 1319 F
AKCE–OBJEKT	ODPADOVÉ HOSPODÁŘSTVÍ BRNO SO 103/1 Hala odškvárování úpravy / SO 103/1 Slag separation hall – reconstruction		LIST Č. 4

POR. ČÍS.	SCHEMA VÝROBKU	POPIS POLOŽKY	ROZMĚR [mm, mm2]	ČÍSLO VÝKRESU	CELKEM JEDNOTIEK [KS]	Z TOHO JEDNOTEK V PODLAŽÍ 1.NP	2.NP				POZNÁMKA
12/Z	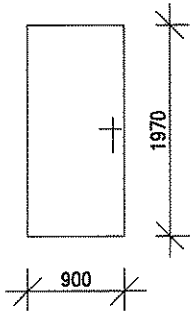	OCELOVÉ, JEDNOKŘÍDLOVÉ, VNĚJŠÍ DVEŘE 900/1970, OTEVÍRAVÉ, PLNÉ, ZATEPLENÉ, LEVÉ, S DORAZEM U PRAHU. ZE SPODNÍ STRANY KARTÁČOVÁ LIŠTA DVEŘE BUDOU DODÁNY V KOMPLETIZOVANÉM PROVEDENÍ VČETNĚ ÚHELNÍKOVÉ ZÁRUBNĚ BUDOU OSAZENY DO POMOCNÉ OCELOVÉ KONSTRUKCE (22/Z) KOVÁNÍ–KOULE /KLIKA, ZÁMEK FAB SOUČINITEL PROSTUPU TEPLA:MAX. 2,0 W/m2K PŘESNÁ POLOHA DVCEŘÍ BUDE UPŘESNĚNA BĚHEM VÝSTAVBY DLE POŽADAVKŮ TECHNOLOGIE	900/1970	H/5–6 na +20,605	1	0	1				VENKOVNÍ BARVA RAL 5017 (MODRÁ) VNITŘNÍ BARVA RAL 7038 (ACHÁTOVĚ ŠEDÁ)
13/Z	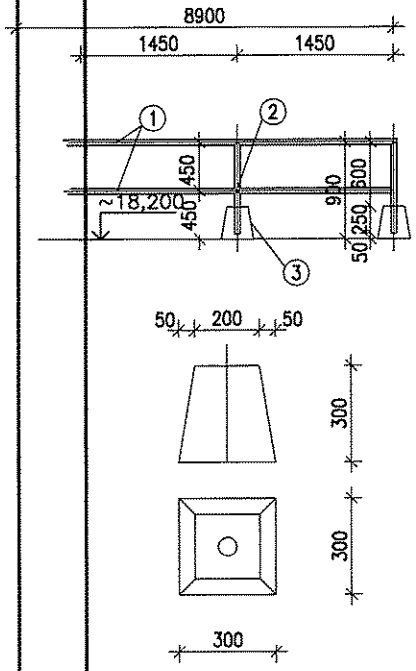	OCELOVÉ ZÁBRADLÍ Z TRUBEK ø51/3,5MM, VÝŠKY 900 MM, CELKOVÁ DÁLKA 2,81+4,960=7,77M, KOTVENO DO POMOCNÉ OK PRO DVEŘE (ŘADA "H"), STÁVAJÍCÍHO ZÁBRADLÍ (ŘADA "6") A SPODNÍ STRANA POMOCÍ BETONOVÝCH BLOKŮ 300/300/300. NÁTĚR 1xZÁKLADNÍ + 2xVRCHNÍ ŽLUTÁ		H/5–6 na +18,0	1	1	0				

OZN	NÁZEV DESCRIPTION	KG/BM	BM	KS	
1	MADLO TR Ø51/3,5	4,10	7,8	2	63.71
2	SLOUPEK TR Ø51/3,5	4,10	0,9	5	17.43
3	KOTEVNÍ BETONOVÝ BLOK			5	
	SOUČET				81.14

VÝPIS ZÁMEČNICKÝCH VÝROBKŮ

INVESTOR	SAKO BRNO a.s.	ZAK. ČÍSLO 8766 3395-1-610-000-001-0	KÓDOVÉ ZNAČENÍ 4048 2002 20/KO G 1319 F
AKCE–OBJEKT	ODPADOVÉ HOSPODÁŘSTVÍ BRNO SO 103/1 Hala odškvárování úpravy / SO 103/1 Slag separation hall – reconstruction		LIST Č. 5

POR. ČÍS.	SCHEMA VÝROBKU	POPIS POLOŽKY	ROZMĚR [mm, mm2]	ČÍSLO VÝKRESU	CELKEM JEDNOTIEK [KS]	Z TOHO JEDNOTEK V PODLAŽÍ 1.NP	2.NP				POZNÁMKA
14/Z	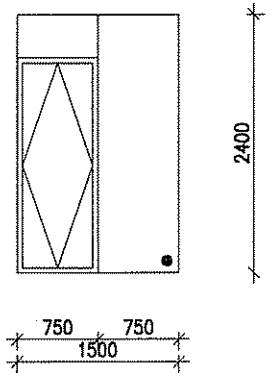	OCELOVÁ OKNA, VČETNĚ PLECHOVÉHO VENKOVNÍHO PARAPETU JEDNO KŘÍDLO OTOČNÉ, DRUHÉ PEVNÉ. JEDNODUCHÉ DRÁTOSKLO. MECHANICKÉ OVLÁDÁNÍ KOTVENO DO OCELOVÉ KONSTRUKCE	1500/2400	H/2	1	1	0				BAREVNÉ PROVEDENÍ DLE STÁVAJÍCÍHO
15/Z	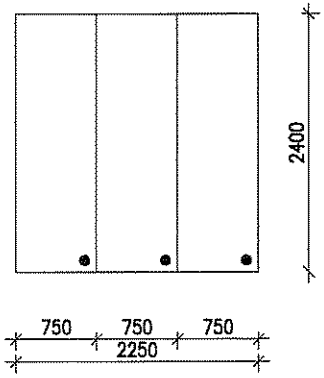	OCELOVÁ OKNA, VČETNĚ PLECHOVÉHO VENKOVNÍHO PARAPETU PEVNÉ. JEDNODUCHÉ DRÁTOSKLO. KOTVENO DO OCELOVÉ KONSTRUKCE	2250/2400	H/1 K/1	2	2	0				BAREVNÉ PROVEDENÍ DLE STÁVAJÍCÍHO
16/Z	OCELOVÁ OKNA, VČETNĚ PLECHOVÉHO VENKOVNÍHO PARAPETU KRAJNÍ KŘÍDLA PEVNÁ, PROSTŘEDNÍCH ŠEST OTOČNÝCH, MECHANICKY OVLÁDANÉ VE SKUPINĚ PO TŘECH. JEDNODUCHÉ DRÁTOSKLO. KOTVENO DO OCELOVÉ KONSTRUKCE 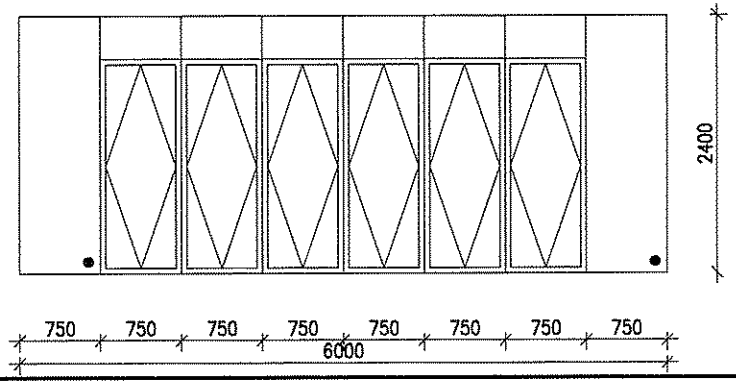		6000/2400	H/3–4	1	1	0				BAREVNÉ PROVEDENÍ DLE STÁVAJÍCÍHO

VÝPIS ZÁMEČNICKÝCH VÝROBKŮ

INVESTOR	SAKO BRNO a.s.	ZAK. ČÍSLO 8766 3395-1-610-000-001-0	KÓDOVÉ ZNAČENÍ 4048 2002 20/KO G 1319 F
AKCE–OBJEKT	ODPADOVÉ HOSPODÁŘSTVÍ BRNO SO 103/1 Hala odškvarování úpravy / SO 103/1 Slag separation hall – reconstruction		LIST Č. 6

POR. ČÍS.	SCHEMA VÝROBKU	POPIS POLOŽKY	ROZMĚR [mm, mm2]	ČÍSLO VÝKRESU	CELKEM JEDNOTIEK [KS]	Z TOHO JEDNOTEK V PODLAŽÍ 1.NP	2.NP				POZNÁMKA
17/Z	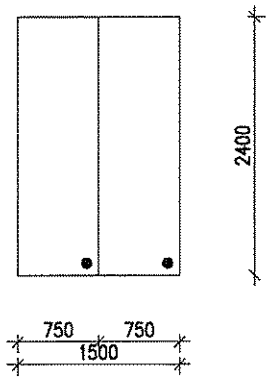	OCELOVÁ OKNA, VČETNĚ PLECHOVÉHO VENKOVNÍHO PARAPETU PEVNÉ. JEDNODUCHÉ DRÁTOSKLO. KOTVENO DO OCELOVÉ KONSTRUKCE	1500/2400	H/4–5	1	1	0				BAREVNÉ PROVEDENÍ DLE STÁVAJÍCÍHO
18/Z	POHLED NA STĚNU KABINY – ZEVNITŘ 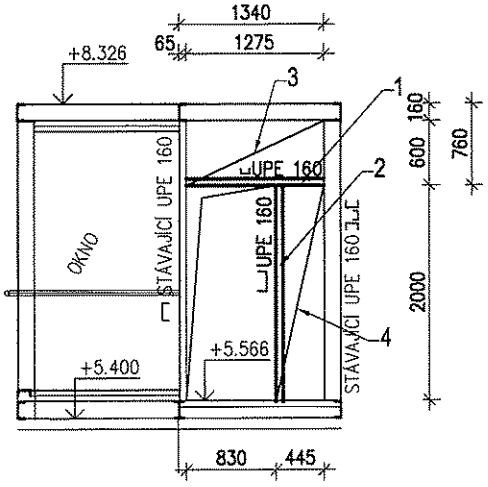	DOPLNĚNÍ STĚNY KABINY JEŘÁBNÍKA OCELOVÝM VÁLCOVANÝM PROFILEM UPE 160, VEVAŘENÍM DO STÁVAJÍCÍ KONSTRUKCE. V OTVORU BUDOU UMÍSTĚNY KOVOVÉ DVEŘE 800/1970 (POLOŽKA 23/Z), A ZBYLÉ OTVORY VYPLNĚNY MINERÁLNÍ VATOU A OBOUSTRANĚ PŘEKRYTY PLECHEM TL. 2MM.	1500/2400	H/4–5	1	1	0				BAREVNÉ PROVEDENÍ DLE STÁVAJÍCÍHO

OZN	NÁZEV DESCRIPTION	KG/BM	BM	KS	
1	UPE 160	18.00	1.28	1	22.95
2	UPE 160	18.00	2.00	1	36.00
3	P 2 1,34x0,76	15.70	1.02	1	16.01
4	P 2 0,445x2	15.70	0.88	1	13.82
5				18	
	SOUČET				88.78

VÝPIS ZÁMEČNICKÝCH VÝROBKŮ

INVESTOR	SAKO BRNO a.s.	ZAK. ČÍSLO 8766 3395-1-610-000-001-0	KÓDOVÉ ZNAČENÍ 4048 2002 20/KO G 1319 F
AKCE-OBJEKT	ODPADOVÉ HOSPODÁŘSTVÍ BRNO SO 103/1 Hala odškvárování úpravy / SO 103/1 Slag separation hall – reconstruction		LIST Č. 7

POR. ČÍS.	SCHEMA VÝROBKU	POPIS POLOŽKY	ROZMĚR [mm, mm2]	ČÍSLO VÝKRESU	CELKEM JEDNOTIEK [KS]	Z TOHO JEDNOTEK V PODLAŽÍ 1.NP	2.NP				POZNÁMKA
19/Z	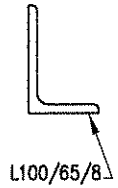	POMOCNÝ PROFIL PRO UCHYCENÍ OPLÁŠTĚNÍ (1/K) Z VÁLCOVANÉHO PROFILU L100/65/8, PŘIVAŘENÝ K PAŽDÍKŮM NÁZEV DESCRIPTION | KG/BM | BM | KS | l100/65/8 | 9,94 | 2,4 | 1 | 23.86 SOUČET | | | | 23.86	23,86kg	H/1 H/2 2x H/4 K/1 K/2 K/3 K/4	8	8	0				
20/Z	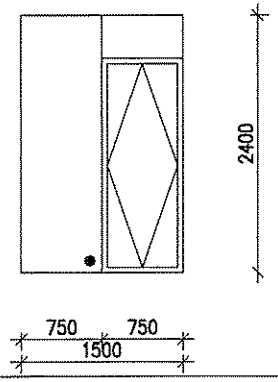	OCELOVÁ OKNA, VČETNĚ PLECHOVÉHO VENKOVNÍHO PARAPETU JEDNO KŘÍDLO OTOČNÉ, DRUHÉ PEVNÉ. JEDNODUCHÉ DRÁTOSKLO. MECHANICKÉ OVLÁDÁNÍ KOTVENO DO OCELOVÉ KONSTRUKCE	1500/2400	K/2	1	1	0				BAREVNÉ PROVEDENÍ DLE STÁVAJÍCÍHO
21/Z	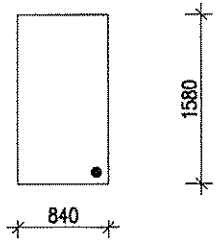	OCELOVÝ NADSVĚTLÍK, PEVNĚ ZASKLENÝ. JEDNODUCHÉ DRÁTOSKLO. KOTVENO DO OCELOVÉ KONSTRUKCE	840/1580	H/2 K/2	2	2	0				BAREVNÉ PROVEDENÍ DLE STÁVAJÍCÍHO
22/Z	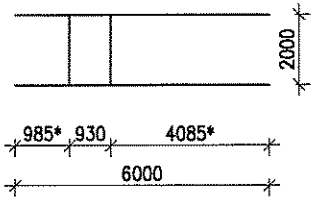	POMOCNÁ OK PRO OSAZENÍ DVEŘÍ (12/Z) A OPLÁŠTĚNÍ NA +20,605 Z VÁLCOVANÉHO PROFILU UPE 140 NASVISLO. KONSTRUKCE BUDE PŘIVAŘENA KE SLOUPŮM KOTELNY PO DOKONČENÍ TECHNOLOGICKÉHO SCHODIŠTĚ. HODNOTY * MOHOU BÝT UPRAVENY DLE POŽADAVKŮ TECHNOLOGIE. NÁZEV DESCRIPTION | KG/BM | BM | KS | UPE140 | 16,00 | 6,0 | 2 | 192.00 UPE140 | 16,00 | 2,0 | 2 | 64.00 SOUČET | | | | 192.00	192 kg	H/5-6 na +20,605	1	0	1				VENKOVNÍ BARVA RAL 5017 (MODRÁ) VNITŘNÍ BARVA RAL 7038 (ACHÁTOVĚ ŠEDÁ)

VÝPIS ZÁMEČNICKÝCH VÝROBKŮ

INVESTOR	SAKO BRNO a.s.	ZAK. ČÍSLO 8766 3395-1-610-000-001-0	KÓDOVÉ ZNAČENÍ 4048 2002 20/KO G 1319 F
AKCE–OBJEKT	ODPADOVÉ HOSPODÁŘSTVÍ BRNO SO 103/1 Hala odškvárování úpravy / SO 103/1 Slag separation hall – reconstruction		LIST Č. 8

POR. ČÍS.	SCHEMA VÝROBKU	POPIS POLOŽKY	ROZMĚR [mm, mm2]	ČÍSLO VÝKRESU	CELKEM JEDNOTIEK [KS]	Z TOHO JEDNOTEK V PODLAŽÍ 1.NP	2.NP				POZNÁMKA
23/Z	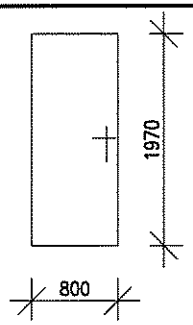	OCELOVÉ, JEDNOKŘÍDLOVÉ, VNITŘNÍ DVEŘE 800/1970, OTEVÍRAVÉ, PLNÉ, ZATEPLENÉ, LEVÉ, S DORAZEM U PRAHU. ZE SPODNÍ STRANY KARTÁČOVÁ LIŠTA DVEŘE BUDOU DODÁNY V KOMPLETIZOVANÉM PROVEDENÍ VČETNĚ ÚHELNÍKOVÉ ZÁRUBNĚ BUDOU OSAZENY DO POMOCNÉ OCELOVÉ KONSTRUKCE KOVÁNÍ–KLIKA /KLIKA, ZÁMEK FAB SOUČINITEL PROSTUPU TEPLA:MAX. 2,0 W/m2K SOUČINITEL VÁŽENÉ HLUKOVÉ NEPRŮZVUČNOSTI MIN. RW = 36 – 37 DB PRACHOTĚSNÉ	800/1970	3.2.02	1	0	1				VENKOVNÍ BARVA RAL 5017 (MODRÁ) VNITŘNÍ BARVA RAL 7038 (ACHÁTOVĚ ŠEDÁ)
24/Z	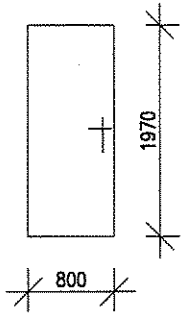	OCELOVÉ JEDNOŘÍDLOVÉ DVEŘE VNITŘNÍ LEVÉ 800/1970 S POŽÁRNÍ ODOLNOSTÍ EW 15 DP1 – C VRATA BUDOU DODÁNA V KOMPLETIZOVANÉM PROVEDENÍ, VČETNĚ ÚHELNÍKOVÉ ZÁRUBNĚ, KOVÁNÍ KLIKA/KLIKA, BEZPEČNOSTNÍ VLOŽKY FAB BUDE OSAZENO DO STÁVAJÍCÍ OCELOVÉ KONSTRUKCE	800/1970	H/5 +5,400	1	0	1				VENKOVNÍ BARVA RAL 9018 (ŠEDÁ) VNITŘNÍ BARVA RAL 7038 (ACHÁTOVĚ ŠEDÁ)
25/Z	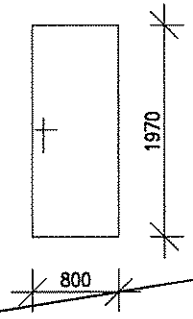	OCELOVÉ JEDNOŘÍDLOVÉ DVEŘE VNITŘNÍ PRAVÉ 800/1970 S POŽÁRNÍ ODOLNOSTÍ EW 15 DP1 – C VRATA BUDOU DODÁNA V KOMPLETIZOVANÉM PROVEDENÍ, VČETNĚ ÚHELNÍKOVÉ ZÁRUBNĚ, KOVÁNÍ KLIKA/KLIKA, BEZPEČNOSTNÍ VLOŽKY FAB BUDE OSAZENO DO STÁVAJÍCÍ OCELOVÉ KONSTRUKCE	800/1970	H/9 NA +5,400	1	0	1				VENKOVNÍ BARVA RAL 9018 (ŠEDÁ) VNITŘNÍ BARVA RAL 7038 (ACHÁTOVĚ ŠEDÁ)

VÝPIS ZÁMEČNICKÝCH VÝROBKŮ

INVESTOR	SAKO BRNO a.s.	ZAK. ČÍSLO 8766 3395-1-610-000-001-0	KÓDOVÉ ZNAČENÍ 4048 2002 20/KO G 1319 F
AKCE-OBJEKT	ODPADOVÉ HOSPODÁŘSTVÍ BRNO SO 103/1 Hala odškvárování úpravy / SO 103/1 Slag separation hall – reconstruction		LIST Č. 9

POR. ČÍS.	SCHEMA VÝROBKU	POPIS POLOŽKY	ROZMĚR [mm, mm2]	ČÍSLO VÝKRESU	CELKEM JEDNOTIEK [KS]	Z TOHO JEDNOTEK V PODLAŽÍ 1.NP	2.NP				POZNÁMKA
26/Z			376 kg	JÍMKA ŠKVÁRY	1	1	0				

26/Z

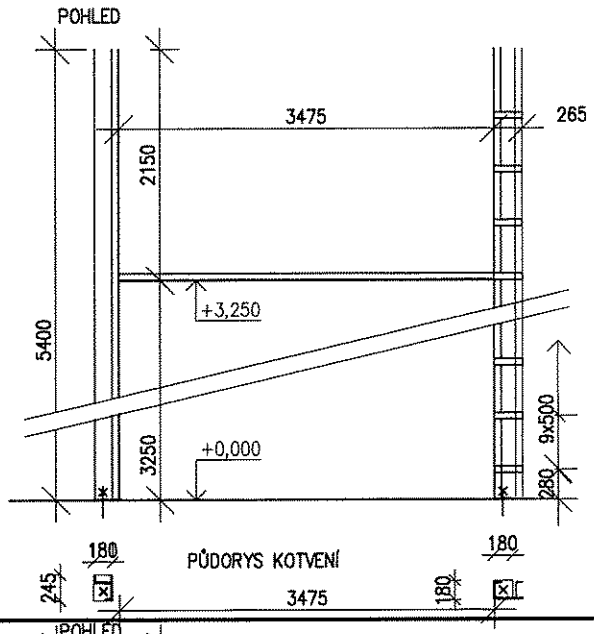

OLEMOVÁNÍ OTVORU Z VÁLCOVANÝCH PROFILŮ UPE 160, DOLE PŘIKOTVENO MECHANICKÝMI KOTVAMI, PO STRANÁCH A NAHOŘE PŘIVAŘENO KE STÁVAJÍCÍ KONSTRUKCI.

NÁZEV DESCRIPTION	KG/BM	BM	KS	
U160	18,80	5.40	3	304.56
U160	18,80	3.40	1	63.92
PAS 60/6	2,85	0.24	10	6.70
KOTEVNÍ PLECH P10 (0,245x0,18)	6,30	0.04	1	0.28
KOTEVNÍ PLECH P10 (0,18x0,18)	6,30	0.03	1	0.20
HILTI HVA M12			2	
SOUČET				375.66

26a/Z			268 kg	JÍMKA ŠKVÁRY	1	1	0		

26a/Z

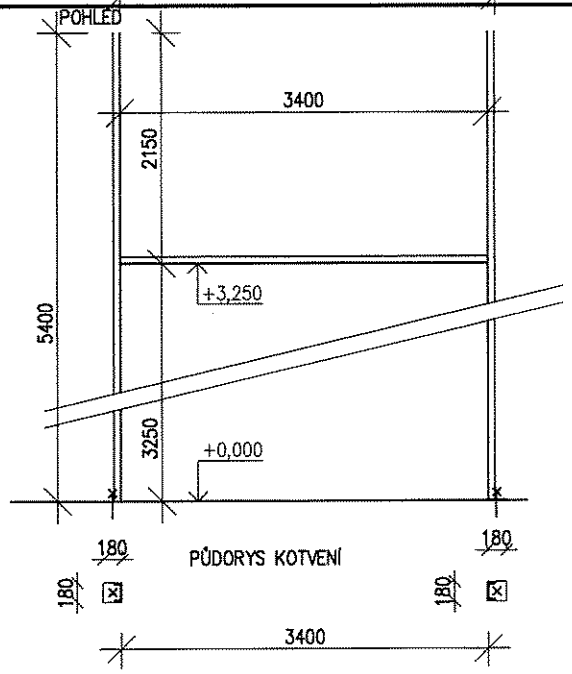

OLEMOVÁNÍ OTVORU Z VÁLCOVANÝCH PROFILŮ UPE 160, DOLE PŘIKOTVENO MECHANICKÝMI KOTVAMI, PO STRANÁCH A NAHOŘE PŘIVAŘENO KE STÁVAJÍCÍ KONSTRUKCI.

NÁZEV DESCRIPTION	KG/BM	BM	KS	
U160	18,80	5,4	2	203.04
U160	18,80	3,4	1	63.92
KOTEVNÍ PLECH P10 (0,18x0,18)	6,30	0.03	2	0.41
HILTI HVA M12			2	
SOUČET				267.37

VÝPIS ZÁMEČNICKÝCH VÝROBKŮ

INVESTOR	SAKO BRNO a.s.	ZAK. ČÍSLO 8766 3395-1-610-000-001-0	KODOVÉ ZNAČENÍ 4048 2002 20/KO G 1319 F
AKCE–OBJEKT	ODPADOVÉ HOSPODÁŘSTVÍ BRNO SO 103/1 Hala odškvárování úpravy / SO 103/1 Slag separation hall – reconstruction		LIST Č. 10

POR. ČÍS.	SCHEMA VÝROBKU	POPIS POLOŽKY	ROZMĚR [mm, mm2]	ČÍSLO VÝKRESU	CELKEM JEDNOTIEK [KS]	Z TOHO JEDNOTEK V PODLAŽÍ 1.NP	2.NP				POZNÁMKA
27/Z			215 kg	JÍMKA ŠKVÁRY	2	2	0				

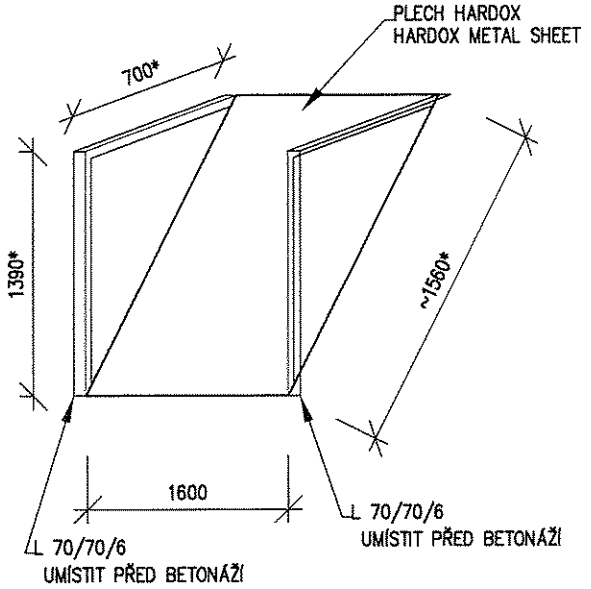

OPLECHOVÁNÍ SKLUZU ŠKVÁRY
KOTVENO DODATEČNÝMI MECHANICKÝMI KOTVAMI A PŘIVAŘENO KE STÁVAJÍCÍ KONSTRUKCI
ROZMĚRY OZNAČENÉ * PROVÉST DLE SKUTEČNÉHO TVARU BETONOVÉ KONSTRUKCE
!!!ÚHELNÍKY L70/70/6 UMÍSTIT PŘED BETONÁŽÍ

NÁZEV DESCRIPTION	KG/BM	BM	KS	
L 70/70/6	6,40	2,1	2	26.75
PRACNY á 500MM ⊏⊐ 50/4-250	0,39	1,0	9	3.51
PLECH HARDOX 400, tl 6mm	48,00	3,8	1	184.32
SOUČET				214.58

POR. ČÍS.	SCHEMA VÝROBKU	POPIS POLOŽKY	ROZMĚR [mm, mm2]	ČÍSLO VÝKRESU	CELKEM JEDNOTIEK [KS]	Z TOHO JEDNOTEK V PODLAŽÍ 1.NP	2.NP				POZNÁMKA
28/Z		ZAKRYTÍ KANÁLKU Z POROROŠTU P 550-33-5 OSAZENÝ DO OCEL. PROFILŮ	400/5090		1	1	–		–		NÁTĚR 3 NÁSOBNÝ SYNTETICKÝ BARVA RAL 7031

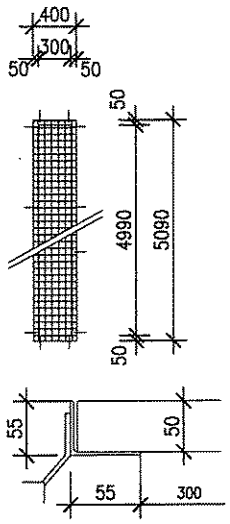

NÁZEV DESCRIPTION	KG/BM	BM	KS	
L 55/5	4,18	61,8	1	258.32
PRACNY á 500MM ⊏⊐ 50/4-250	0,39	1,0	108	42.12
P 550-33-5	82,90	30,9	1	2561.61
SOUČET				2862.05

VÝPIS ZÁMEČNICKÝCH VÝROBKŮ

INVESTOR	SAKO BRNO a.s.	ZAK. ČÍSLO 8766 3395-1-610-000-001-0	KÓDOVÉ ZNAČENÍ 4048 2002 20/KO G 1319 F
AKCE-OBJEKT	ODPADOVÉ HOSPODÁŘSTVÍ BRNO SO 103/1 Hala odškvárování úpravy / SO 103/1 Slag separation hall – reconstruction		LIST Č. 11

POR. ČÍS.	SCHEMA VÝROBKU	POPIS POLOŽKY	ROZMĚR [mm, mm2]	ČÍSLO VÝKRESU	CELKEM JEDNOTIEK [KS]	Z TOHO JEDNOTEK V PODLAŽÍ 1.NP	2.NP				POZNÁMKA
29/Z F			DL 1,0M		10	10	0				
		ODVODŇOVACÍ PRVEK, PREFABRIKÁT, NAPŘ. RONN-DRAIN MINI 100, ZAÚSTĚNÝ DO PLASTOVÉHO POTRUBÍ DN 100. DL POTRUBÍ 42,5BM									

VEŠKERÉ ZÁMEČNICKÉ VÝROBKY PŘED VÝROBOU OVĚŘIT ROZMĚRY NA STAVBĚ

25.08.2009