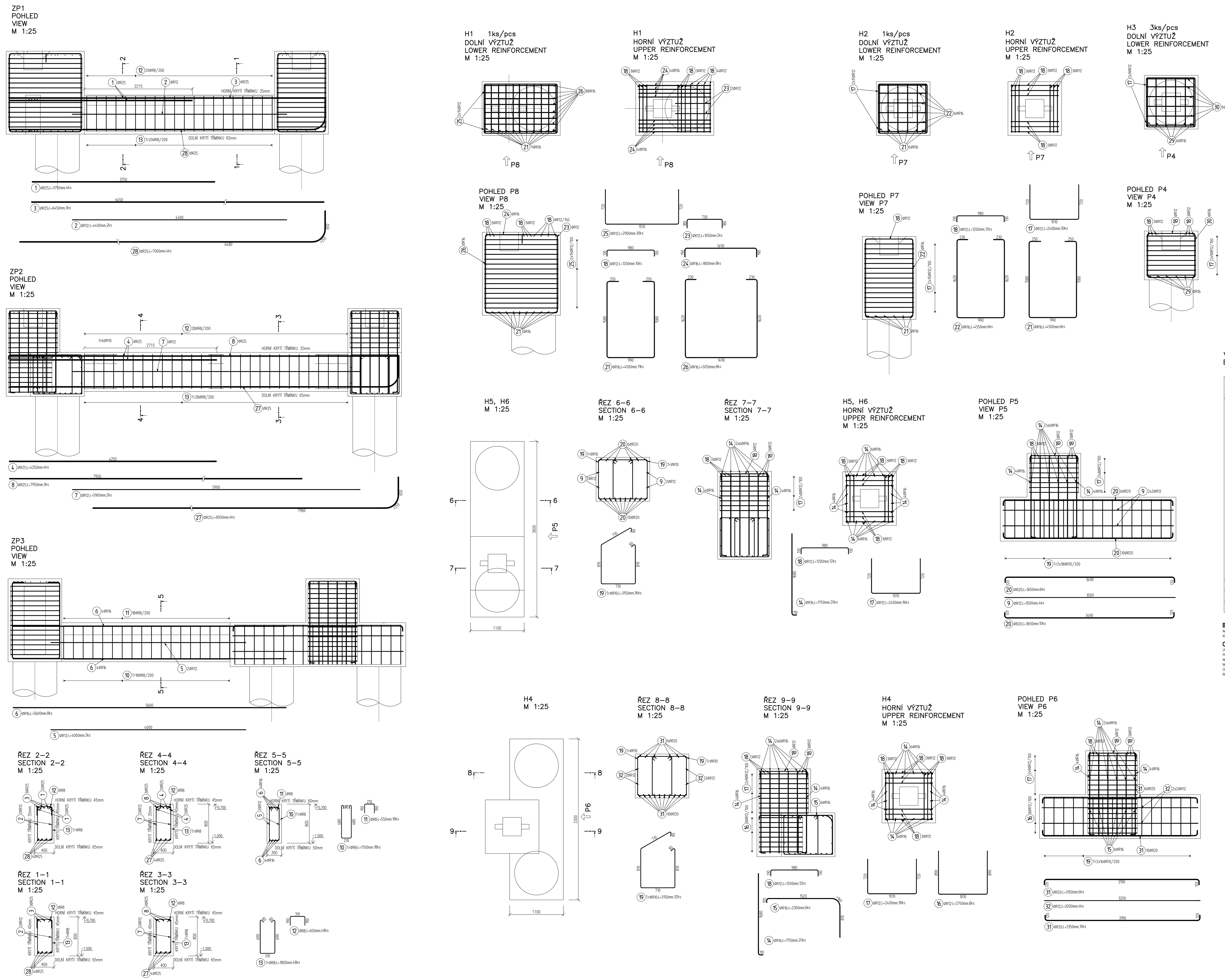

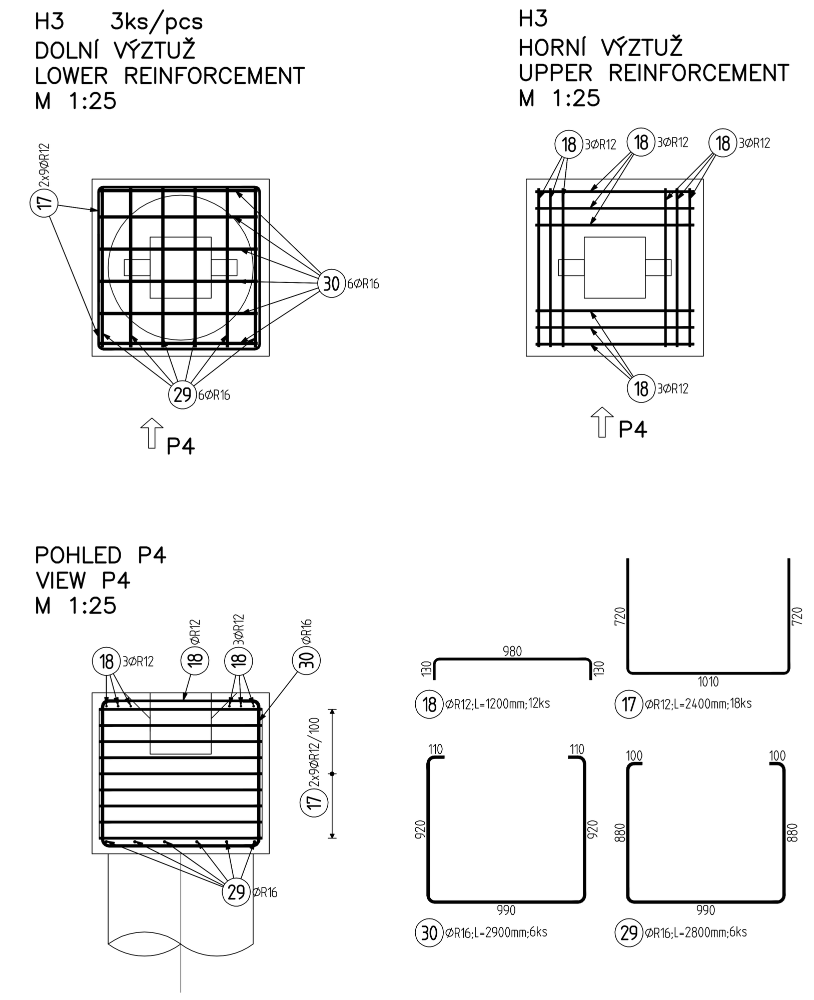

VÝKAZ VÝZTUŽE
BILL OF REINFORCEMENT

Pol	Profil		Delka [mm]	ks	R 8	R 10	R 12	R 16	R 20	R 25
*1	R	25	3750	4						15.0
*2	R	12	4400	2			8.8			
*3	R	25	6450	3						19.4
*4	R	25	4250	4						17.0
*5	R	12	4000	2			8.0			
*6	R	16	5600	8				44.8		
*7	R	12	5900	2			11.8			
*8	R	25	7950	3						23.9
*9	R	12	3500	8			28.0			
10	R	8	1700	18	30.6					
11	R	8	550	18	9.9					
12	R	8	650	48	31.2					
13	R	8	1800	48	86.4					
14	R	16	1750	60				105.0		
15	R	16	2300	6				13.8		
16	R	12	2750	8			22.0			
17	R	12	2400	134			321.6			
18	R	12	1200	94			112.8			
19	R	10	3150	104		327.6				
20	R	20	3650	32					116.8	
21	R	16	4500	17				76.5		
22	R	16	4550	6				27.3		
23	R	12	1050	2			2.1			
24	R	16	1800	8				14.4		
25	R	12	2900	30			87.0			
26	R	16	5050	8				40.4		
27	R	25	8500	4						34.0
28	R	25	7000	4						28.0
29	R	16	2800	18				50.4		
30	R	16	2900	18				52.2		
31	R	20	3350	16					53.6	
*32	R	12	3200	4			12.8			
CELKOVA DELKA [m]					158.1	327.6	614.9	424.8	170.4	137.2
HMOTNOST [kg]					62.4	202.0	545.9	670.5	420.2	528.7
CELKOVA HMOTNOST [kg]										2429.7

BETON: **C25/30-XC2-XF3**
NAVRZENO DLE: CSN 73 1201/86, Z2, CSN EN 206–1
KRYTÍ 45 mm

OCEL: (R) **10 505**
UVADENE DELKY JSOU VZTAZENY K VNEJSIMU LICI PRUTU.
POLOMERY OBLOUKU JSOU POLOMERY OHYBACICH TRNU,
NEZNACENE POLOMERY JSOU 1/2 Dr,min (TAB. 20).
NEZNACENE UHLY JSOU 45°, 90° resp 180°.
CELKOVE DELKY VLOZEK JSOU STRIZNE DELKY.
ROVNE VLOZKY JSOU VE VYKAZU OZNACENE '*'.

Revize / Rev.	Datum / Date	Změny / Modifications	Vypracoval / Created	Kontroloval / Checked	Schválil / Approved
F					
E					
D					
C					
B	14.10.2008	Změna výztužení prvků	KADLEC	ING.STEHLÍK	ING.ARCH.MAREŠ
A	15.08.2008	Vydání první / First issue	ING. TOMALOVÁ	ING.STEHLÍK	ING.ARCH.MAREŠ

SAKO

Uživatel / Employer
SAKO Brno, a.s.
Jedovnická 2
628 00 BRNO
Česká Republika

STAVBA / PROJEKT : ODPADOVÉ HOSPODÁŘSTVÍ BRNO
CONSTRUCTION SITE / PROJECT : WASTE MANAGEMENT BRNO

PROJEKTOVÁ DOKUMENTACE : PRO PROVEDENÍ STAVBY
DESIGN STAGE : FOR CONSTRUCTION

Stavební objekt / Civil unit
SO 411- Čištění spalin
SO 411 - Flue gasses cleaning

Profesní část / Discipline
1.2.1 Betonové konstrukce
1.2.1 Concrete structures

Název dokumentu / Title of document
Základy H1-H3,ZP1-ZP3 - výztuž
Foundations H1-H3,ZP1-ZP3 - reinforcements

Vydavatel / Issuer
CNIM
18, rue Grange Dame Rose
78457 VELIZY VILLACOUBLAY Cedex
FRANCE

Inženýr / Engineer
TENZA, a.s.
Svatopetrská 7
617 00 BRNO
Česká republika

Dodavatel stavební části / Civil part supplier
PSSB
Průmyslové stavitelství Brno, a.s.
Čechyňská 14a
602 00 Brno
Česká republika

Konsorcium / Consortium
CNIM
18, rue Grange Dame Rose
78457 VELIZY VILLACOUBLAY Cedex
France
SIEMENS S.R.O.
Evropská 33q
160 00 PRAHA 6
Česká republika

Zpracovatel dokumentace/ Author of documentation
TKB
KOVOPROJEKTA BRNO a. s.
Šumavská 416/15
602 00 Brno
Česká republika

Tento dokument je vlastnictvím společnosti CNIM. Nesmí být rozmnožován, šířen anebo zveřejňován bez předchozího písemného souhlasu CNIM.
This document is property of CNIM it cannot be used reproduced transmitted and / or disclosed without the prior written permission of CNIM.

Ke schválení / For approval ☐ K vytvoření / For construction ☒ K provedení / As built ☐

Formát / Format: A0 Měřítko / Scale: 1:25

Strana / Page: 1/x Dokument č. / N° document: 4048 20.02 21 / KO G 1703 Revize / Revision: A Statut/ Statute BPE